CATALOGO 2022

NITEKO

ILLUMINAZIONE

NITEKO
ILLUMINAZIONE

Venere

Godi di ogni alternativa

Venere

- Design moderno ed elegante
- Soddisfa tutte le esigenze di illuminazione grazie ai vari accessori di montaggio
- Rapido rientro dell'investimento grazie all'utilizzo di tecnologia di ultima generazione
- Studiata per essere "Smart Ready" grazie all'interfaccia Nema Socket e Zhaga Socket

Venere

Venere **Mini F**

Venere **F**

Venere **P**

Venere **S**

Venere **T**

Applicazioni

- Arredo urbano
- Centri storici
- Piazze, parchi e giardini
- Contesti residenziali
- Aree pedonali
- Piste ciclabili e percorsi

Caratteristiche principali

Design minimal: la sua forma moderna si adatta a tutti i contesti urbani e residenziali.

Funzionalità e sicurezza: lampada tecnologicamente avanzata dalle elevate prestazioni completa di tutte le dotazioni di sicurezza necessarie ad un apparecchio urbano.

Versatilità: grazie ai suoi vari modelli è possibile installare l'apparecchio con montaggio portato, sospeso, a tesata, a braccio e/o testa-palo.

Certificazioni

Dasa-Rägister
UNI EN ISO 9001:2015
IQ-0818-01

Dasa-Rägister
EN ISO 14001:2015
IE-0115-01

RoHS

Venere F

Ideale per illuminare parchi, viali, piazze

Dettagli

Venere Mini F

Venere **F**

Venere **P**

Venere **S**

Venere **T**

Montaggio portato

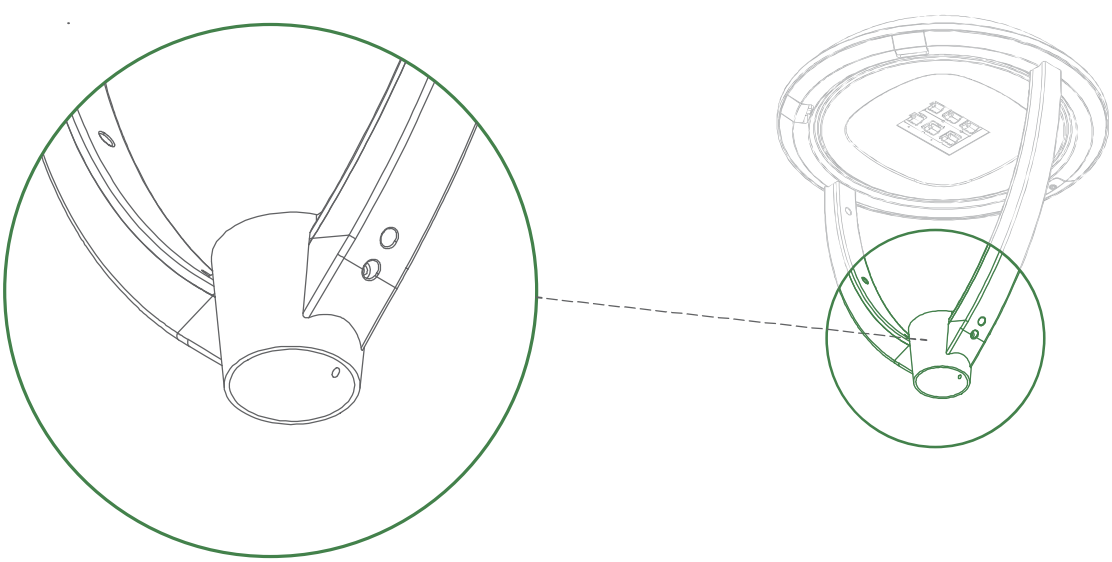

Venere F

Caratteristiche tecniche

Caratteristiche principali	
Applicazioni	**Illuminazione Stradale**: strade residenziali, urbane, piste ciclabili, parcheggi, piazze e giardini
Tipo apparecchio	Apparecchio artistico a LED
Tipo di montaggio	Montaggio portato
Grado di protezione	**IP66** I **IK08**
	Protezione elettrica: **EOS Protection System**
	Protezione chimica: **VOC FREE**
Potenza effettiva	**15 ÷ 100 W**
Flusso luminoso nominale	**2.185 ÷ 17.152 lm** (@ T_J=85°C, I_F<500mA)
Efficienza luminosa apparecchio	**90 ÷ 120 lm/W** (@ T_J=85°C, I_F<500mA)
Temperatura	Temperatura Operativa: **-40°C ÷ +45°C** I Temperatura di stoccaggio: **-40°C ÷ +80°C**
Garanzia	20 anni o 100.000 ore
I.P.E.A.	**IPEA ≥ A++** in accordo con DM 27/09/2017 (C.A.M.)
Norme di Riferimento	EN 60598-1:2015 + A1:2018 I EN 60598-2-3:2003 + A1:2011 I IEC TR 62778:2014 I IEC 62471
	CISPR 15:2013 + AMD1I IEC 61547:2009 I IEC 61000-3-2:2018 I IEC 61000-3-3:2013 + AMD1
	EN 55015:2013 + AMD1 I EN 61547:2009 I EN 61000-3-2:2014 I EN 61000-3-3:2013
Marchi e certificazioni	CE, RoHS, ENEC, IP66, IK08, Sicurezza Fotobiologica, EOS Free, VOC Free
Caratteristiche ottiche	
Fotometrie	Asimmetriche; Ellittiche; Rotosimmetriche; Passaggi Pedonali
Sorgente luminosa	HI power LED
Temperatura di colore correlata	**2.200K I 2.700K I 3.000K I 4.000K I 5.000K I 5.700K**
Indice di resa cromatica	CRI **>70** I CRI **>80** I CRI **>90**
Moduli LED	Indipendenti e sostituibili
Ottiche	In PMMA sostituibili
Efficienza luminosa sorgente	**135 ÷ 210 lm/W** (@ T_J=85°C, I_F<500mA)
Vita sorgente luminosa	**>100.000 ore** (L90B10 @ T_J=85°C, I_F<400mA)
Caratteristiche elettriche	
Alimentazione	Standard: **175 ÷ 264 V a.c.I 50 / 60 Hz**
	Opzionale: **120 ÷ 277 V a.c. I 50 / 60 Hz**
Corrente di alimentazione LED	**I_F<500mA**
Driver	Rendimento: η > **90 %** I Fattore di Potenza: PF > **0,97** (PFC Attivo)
Classe di isolamento	Standard: Classe **II** I Opzionale: Classe **I**
Connessione elettrica	Cavo di alimentazione con connettore protetto IP66
Protezione elettrica	Modo Comune: **10 kV** I Modo Differenziale: **6 kV**
	Protezione elettrica aggiuntiva con dispositivo **SPD**: **10 kV** (M.C.) I **10 kV** (M.D.) I **10 kA**
Caratteristiche meccaniche	
Materiali	CORPO: **Alluminio pressofuso**
	SCHERMO: **Vetro piano temperato trasparente 4 mm I Vetro curvo temperato trasp. 4 mm**
Dimensioni	CORPO**: D. 520 x H. 627 mm;** ACCESSORIO**: D. 88 x H. 90 mm**
Peso	CORPO**: 11,7 Kg;** ACCESSORIO**: 0,18 Kg**
Esposizione al vento	Laterale: **0,10 m²** I Pianta = **0,21 m²**
Colore	**RAL 9011 (Nero grafite)** I Opzionale:**RAL personalizzabile su richiesta**

Sistemi di alimentazione e controllo

LP - Lite programmable	FP - Full programmable	SR - Full sensor ready programmable
PRG5: controllo automatico a 5 profili	**PRG5**: controllo automatico a 5 profili	**PRG5**: controllo automatico a 5 profili
DIM: controllo analogico 1-10V	DALI	**DALI:** controllo digitale DALI 2.0
CLO LITE: controllo luminosità costante ad 1 profilo durante la vita utile	**CLO FULL**: controllo luminosità costante a 20 profili durante la vita utile	**CLO FULL**: controllo luminosità costante a 20 profili durante la vita utile
	PLV: controllo con regolazione di tensione	**AUX**: comando ausiliario 24V / 3W
	DCE: interfaccia per illuminazione di emergenza centralizzata	**DCE:** interfaccia per illuminazione di emergenza centralizzata

NEMASCK.7: Controllo radio mediante dispositivo NEMA SOCKET 7 PIN	**ZHAGASCK:** Controllo radio mediante dispositivo ZHAGA SOCKET

Modulo PRG

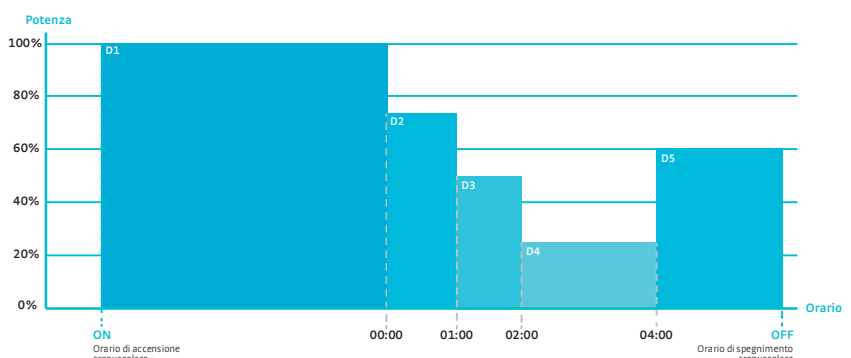

Il modulo PRG consente il controllo e la riduzione del flusso luminoso della lampada dal 10% al 100% del valore massimo, senza l'uso di cavi dedicati.

D1: Fascia oraria ON - 23:59 → Potenza 100%
D2: Fascia oraria 00:00 - 00:59 → Potenza 75%
D3: Fascia oraria 01:00 - 01:59 → Potenza 50%
D4: Fascia oraria 02:00 - 03:59 → Potenza 25%
D5: Fascia oraria 04:00 - OFF → Potenza 60%

Funzione CLO Full

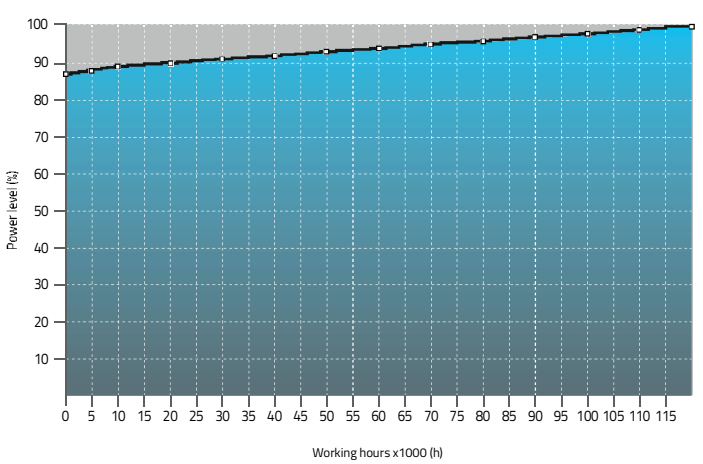

La funzione CLO attiva consente di aumentare gradualmente il livello di luce nel corso del tempo a partire da un flusso luminoso inferiore iniziale fino ad arrivare al 100% del livello di luce, al fine di compensare il degrado del flusso luminico del modulo LED nel corso della sua vita utile.
Può anche servire come mezzo per ridurre il consumo energetico.

Esploso tecnico

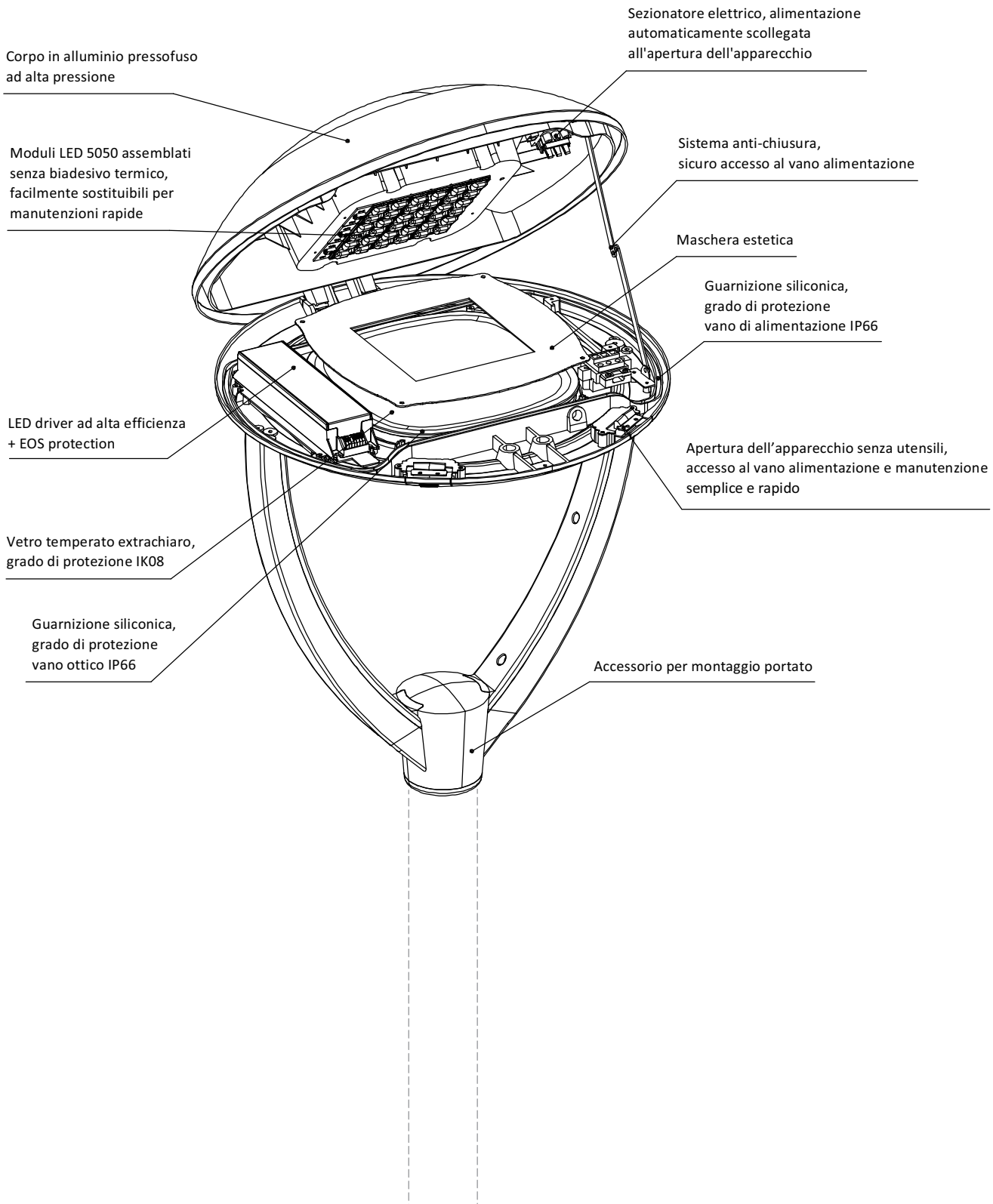

Venere F

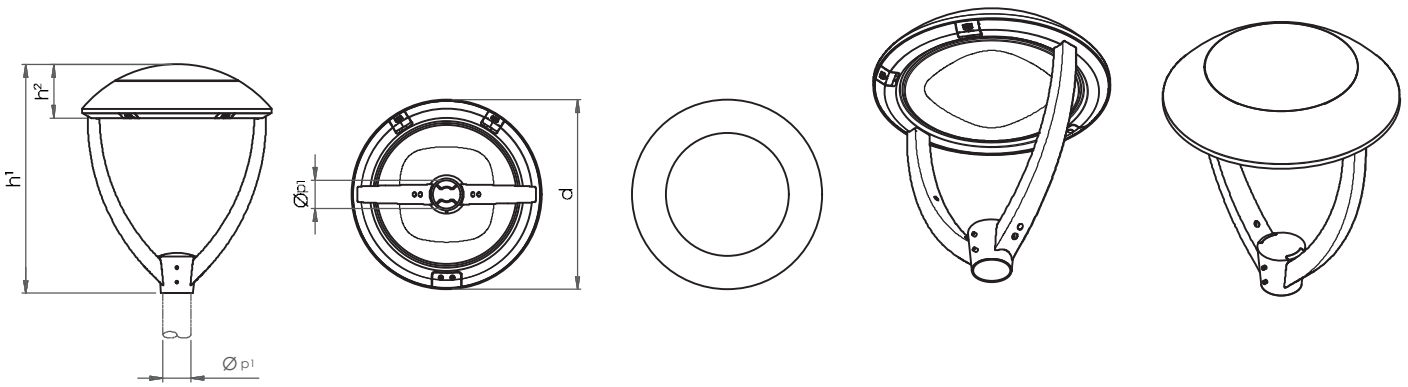

Dimensioni	d = **520 mm** | h1 = **627 mm** | h2 = **148 mm** | Øp1 = **76 mm** palo **- 80 mm** profondità L = Lunghezza standard cavo uscente **200 mm** | **60 mm** palo con accessorio		Peso	**11,7 Kg**

VENERE F					
Codice Articolo Prodotto [ss-mm-wwW-xxyy-zz-rr]	**Potenza** [wwW]	**Flusso Luminoso Nominale** [xxyy]			
		4070 5070 5770	3070	2770 4080	2270 2780 3080 5790
	W	**lm**			
VENERE-F-15W-xxyy-zz-rr	14,9	2.661	2.537	2.336	2.185
VENERE-F-20W-xxyy-zz-rr	20,0	3.476	3.313	3.051	2.854
VENERE-F-25W-xxyy-zz-rr	25,4	4.380	4.175	3.840	3.580
VENERE-F-30W-xxyy-zz-rr	30,0	5.057	4.820	4.436	4.142
VENERE-F-40W-xxyy-zz-rr	40,3	6.598	6.288	5.765	5.380
VENERE-F-50W-xxyy-zz-rr	50,5	9.055	8.632	7.992	7.400
VENERE-F-60W-xxyy-zz-rr	60,0	10.488	9.997	9.171	8.566
VENERE-F-70W-xxyy-zz-rr	70,0	11.996	11.436	10.462	9.764
VENERE-F-80W-xxyy-zz-rr	80,0	14.116	13.455	12.355	11.524
VENERE-F-90W-xxyy-zz-rr	90,0	15.676	14.942	13.701	12.790
VENERE-F-100W-xxyy-zz-rr	100,0	17.152	16.349	14.966	13.972

Venere F

Composizione codice prodotto

Serie		Modello		Potenza			CCT		CRI		Ottica			Colore RAL	
SS	-	MM	-	WW		-	XX		YY	-	ZZ		-	RR	
VENERE	-	F	-	15W	60W	-	22	2.200 K	70	CRI>70	-	A**	Asimmetrica (** = da 1 a 99)	-	9011	Nero Grafite
				20W	70W		27	2.700 K	80	CRI>80		AB**	Asimmetrica (** = da 1 a 99)	-	RRRR	Colore opz. a richiesta
				25W	80W		30	3.000 K	90	CRI>90		E**	Ellittica (** = da 1 a 99)			
				30W	90W		40	4.000 K				R**	Rotosimmetrica (** = da 1 a 99)			
				40W	100W		50	5.000 K				**	Simmetrica (** = da 1 a 99)			
				50W			57	5.700 K								

Moltiplicatore di Flusso Effettivo - Classe di Intensità Luminosa

Per calcolare il flusso effettivo dell'apparecchio occorre moltiplicare l'efficienza dell'ottica scelta per il valore di flusso nominale dell'apparecchio indicato nella tabella.

Ad ogni ottica corrispone una classe di intensità luminosa G*

A1	0,71	G*4	A2	0,72	G*4	A3	0,78	G*6	A4	0,73	G*4	A7	0,74	G*3
A8	0,68	G*0	A9	0,74	G*4	E3	0,76	G*6	E4	0,73	G*4	R1	0,73	G*6

Fotometrie

Venere F

Asimmetrica

[A1] - Asimmetrica 145°×50°

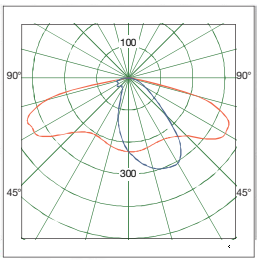

H = 8 m

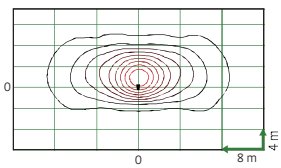

[A2] - Asimmetrica 145°×45°

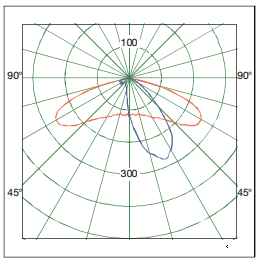

H = 8 m

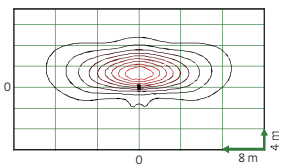

[A3] - Asimmetrica 110°×60°

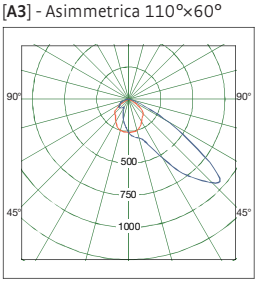

H = 8 m

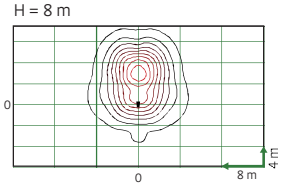

[A4] - Asimmetrica 145°×55°

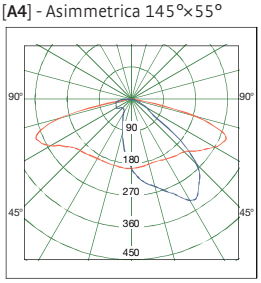

H = 8 m

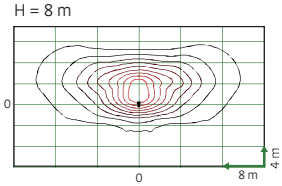

[A7] - Asimmetrica 135°×70°

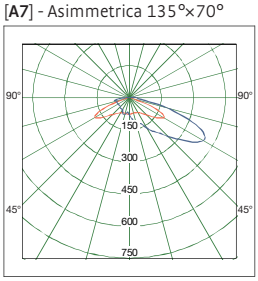

H = 8 m

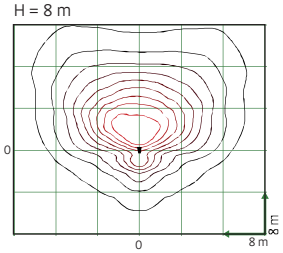

[A8] - Asimmetrica 155°×55°

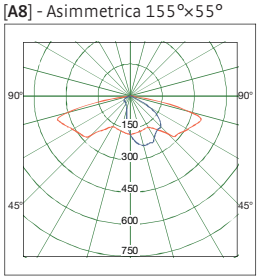

H = 8 m

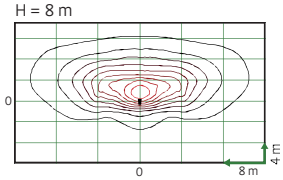

[A9] - Asimmetrica 145°×55°

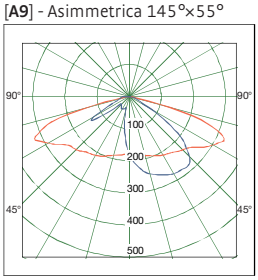

H = 8 m

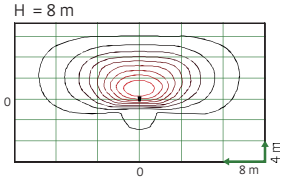

Rotosimmetrica

[R1] - Rotosimmetrica 140°x140°

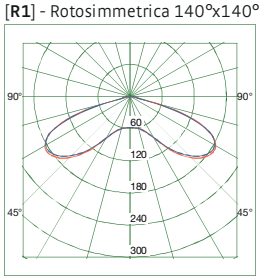

H = 8 m

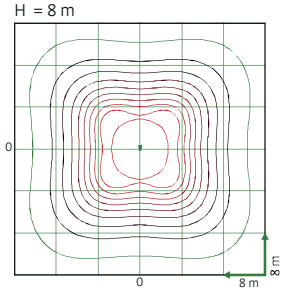

Ellittica

[E3] - Ellittica 145°x115°

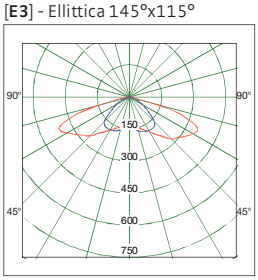

H = 8 m

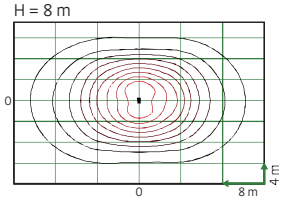

[E4] - Ellittica 145°x105°

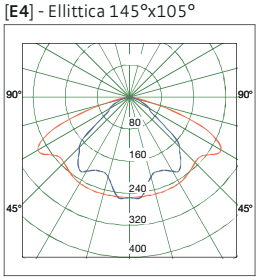

H = 8 m

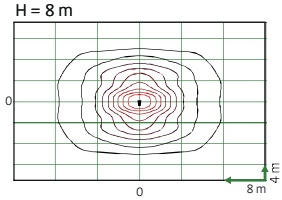

Altre fotometrie sono disponibili su richiesta

> Opzioni di montaggio

Venere F

Montaggio portato

Attacco palo standard	Ø76 mm palo – profondità 80 mm

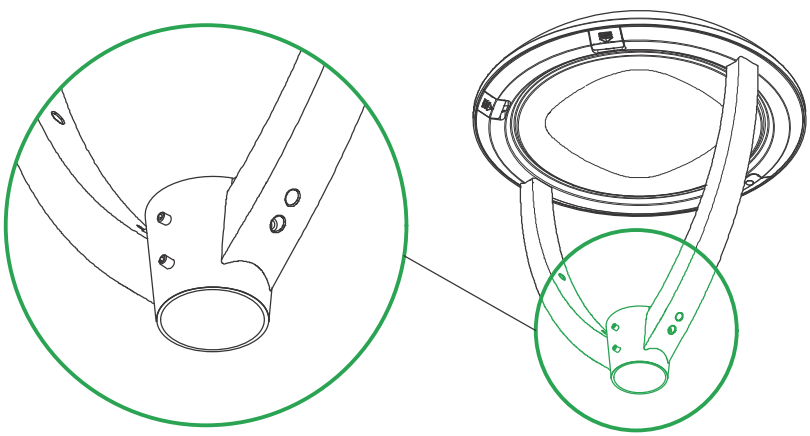

Accessorio di riduzione palo	KM-VENERE-F-RID60

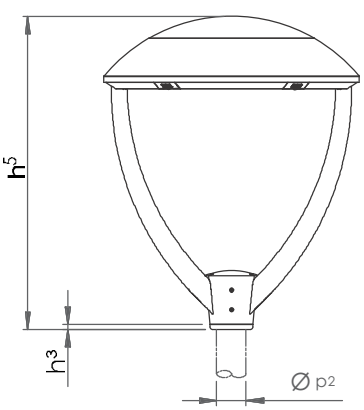

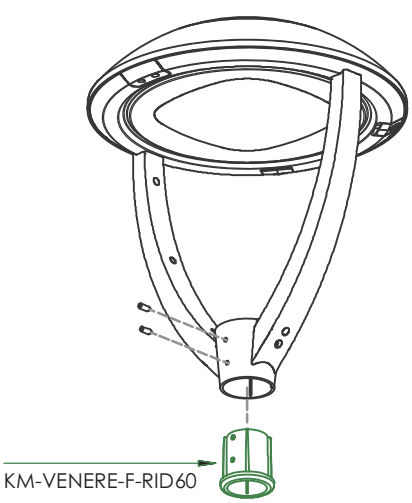

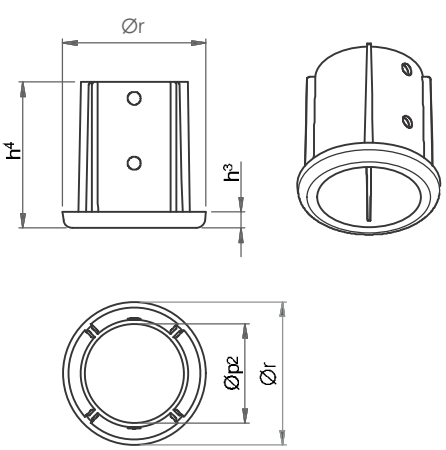

Dimensioni	h3 = **10 mm** | h4 = **90 mm** | h5 = **637 mm** | Øp2 = **Ø60 mm palo - 90 mm** profondità | Ør = **88 mm** |	Peso	**0,18 Kg**

Venere F

> Installazioni

NITEKO

ILLUMINAZIONE

© Copyright 2022 - Tutti i diritti riservati.
È vietato qualsiasi utilizzo, totale o parziale, dei contenuti inseriti nel presente catalogo, ivi inclusa la memorizzazione, riproduzione, rielaborazione, diffusione o distribuzione dei contenuti stessi mediante qualunque piattaforma tecnologica, supporto o rete telematica, senza previa autorizzazione scritta della Niteko Srl.

Le foto, i disegni e le immagini riportate nel presente catalogo hanno scopo puramente illustrativo e dimostrativo dei prodotti e delle loro applicazioni e installazioni.